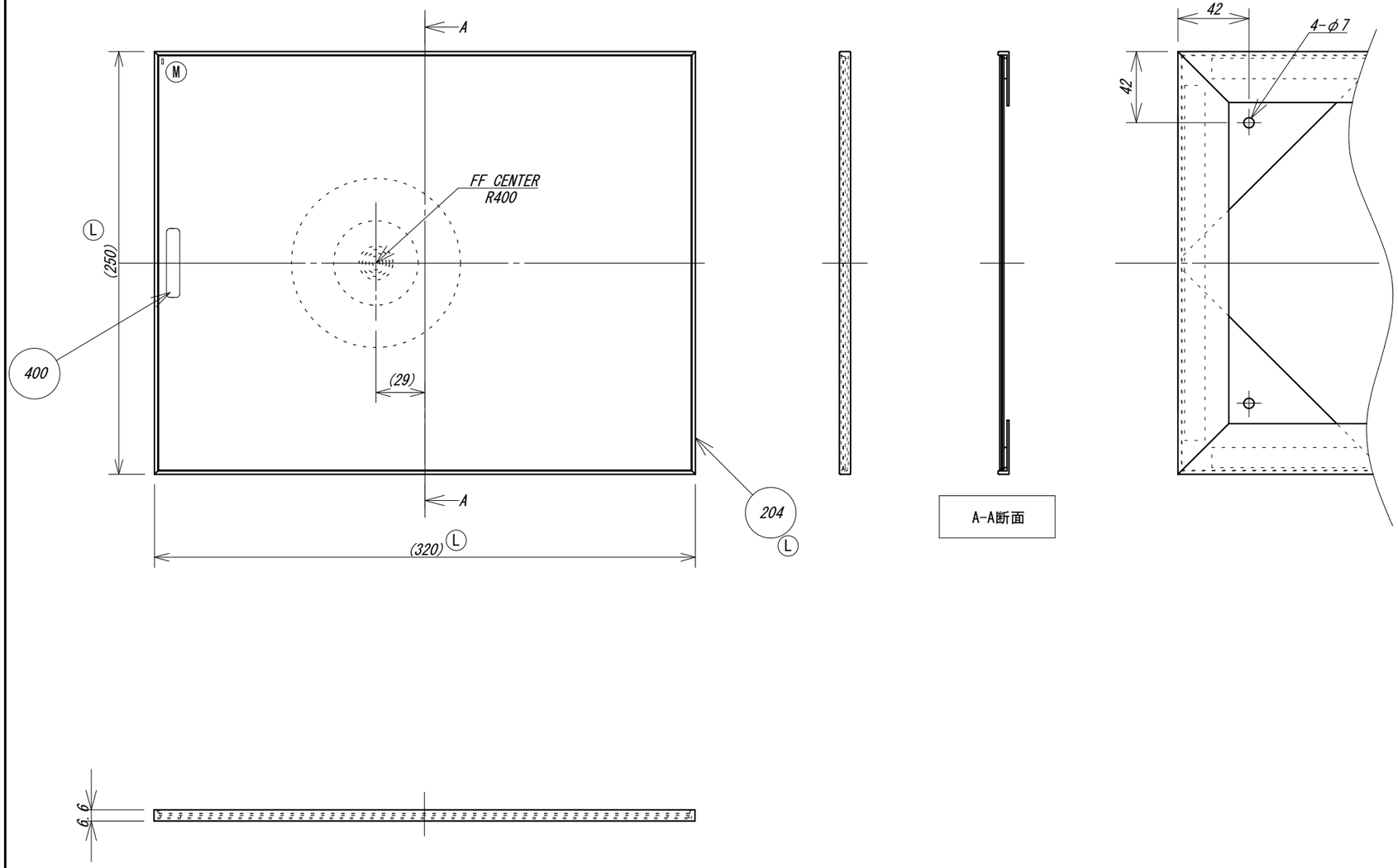

REV.	PART No.	PART NAME	MATERIAL	TYPE	Q'TY	REMARKS
	100	ミラー	PMMA	耐衝撃性	1	
	101	両面テープ	ｱｸﾘﾙ系接着剤		1	
	102	裏板	AL	A1100P	1	
	103	接着剤	ｼﾘｺﾝ変性ﾎﾟﾘﾏｰ		1	
	104	接着剤	ｼﾘｺﾝ変性ﾎﾟﾘﾏｰ		1	
L	204	F33B用アルミ枠	AL		1	
	300	両面テープ	ｱｸﾘﾙ系接着剤		4	
	400	ロゴシール			1	
	500	皿頭ﾀｯﾋﾟﾝｸﾞﾋﾞｽ	SUS	M4×30	4	付属品
	501	ナイロンプラグ			4	付属品

REV. SYM.	DATE	DESCRIPTION	DWG.	CHKD.	APRD.
M	May-11-17	LOT番号記載位置変更	S. FUNADA	T. YOKOTA	T. TAMURA
L	Nov-01-16	アルミ枠変更	S. FUNADA	T. YOKOTA	T. TAMURA
K	Sep-05-16	端面処理及び裏板変更	S. FUNADA	T. YOKOTA	T. TAMURA
J	May-10-16	ミラー板材変更	T. HASEGAWA	H. TAKEDA	T. TAMURA

TITLE: FFミラー車出口（F33B）

PROJECTION | SCALE A3 1:3 | DIM. mm

CUSTOMER

DWG.	Y. KOHARA	Dec-14-00
CHKD.	T. TAMURA	Dec-14-00
APRD.	Y. KOYAMA	Dec-14-00

ASS. WEIGHT L (Max0.52kg)

Komy®

DRW. No. F33B

REV. SYM. M 01