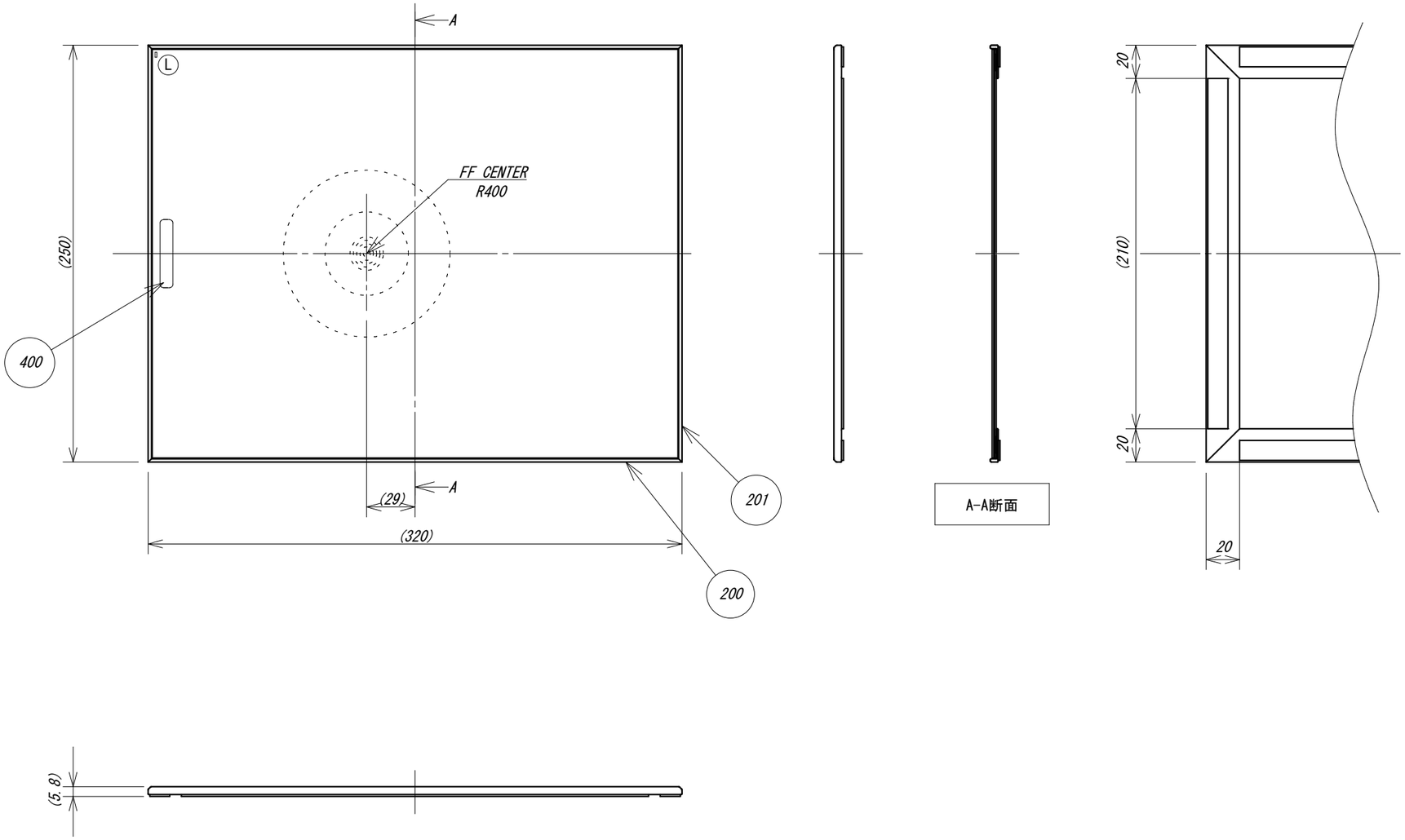

REV.	PART No.	PART NAME	MATERIAL	TYPE	Q'TY	REMARKS
	100	ミラー	PMMA	耐衝撃性	1	
	101	両面テープ	ｱｸﾘﾙ系接着剤		1	
Ⓚ	102	裏板	AL	A1100P	1	
	103	接着剤	ｼﾘｺﾝ変性ﾎﾟﾘﾏｰ		1	
	104	接着剤	ｼﾘｺﾝ変性ﾎﾟﾘﾏｰ		1	
	200	アルミフチ1	AL	A6063	2	
	201	アルミフチ2	AL	A6063	2	
	300	両面テープ	ｱｸﾘﾙ系接着剤		4	
	400	ロゴシール			1	
	500	ｺﾝｸﾘｰﾄ用ﾎﾞﾝﾄﾞ			1	付属品

REV. SYM.	DATE	DESCRIPTION	DWG.	CHKD.	APRD.
Ⓛ	May-11-17	LOT番号記載位置変更	S. FUNADA	T. YOKOTA	T. TAMURA
Ⓚ	Sep-05-16	端面処理及び裏板変更	S. FUNADA	T. YOKOTA	T. TAMURA
Ⓙ	May-10-16	ミラー板材変更	T. HASEGAWA	H. TAKEDA	T. TAMURA
Ⓘ	Apr-17-15	両面テープ配置変更	T. HASEGAWA	H. TAKEDA	T. TAMURA

TITLE: FFミラー車出口（F33）

CUSTOMER

DWG.	I. MOCHIDUKI	May-17-01
CHKD.	K. MACHIDA	May-17-01
APRD.	Y. KOYAMA	May-17-01

ASS. WEIGHT (Max0.43kg)

PROJECTION

SCALE A3 1:3

DIM. mm

Komy®

DRW. No. F33

REV. SYM. Ⓛ 01