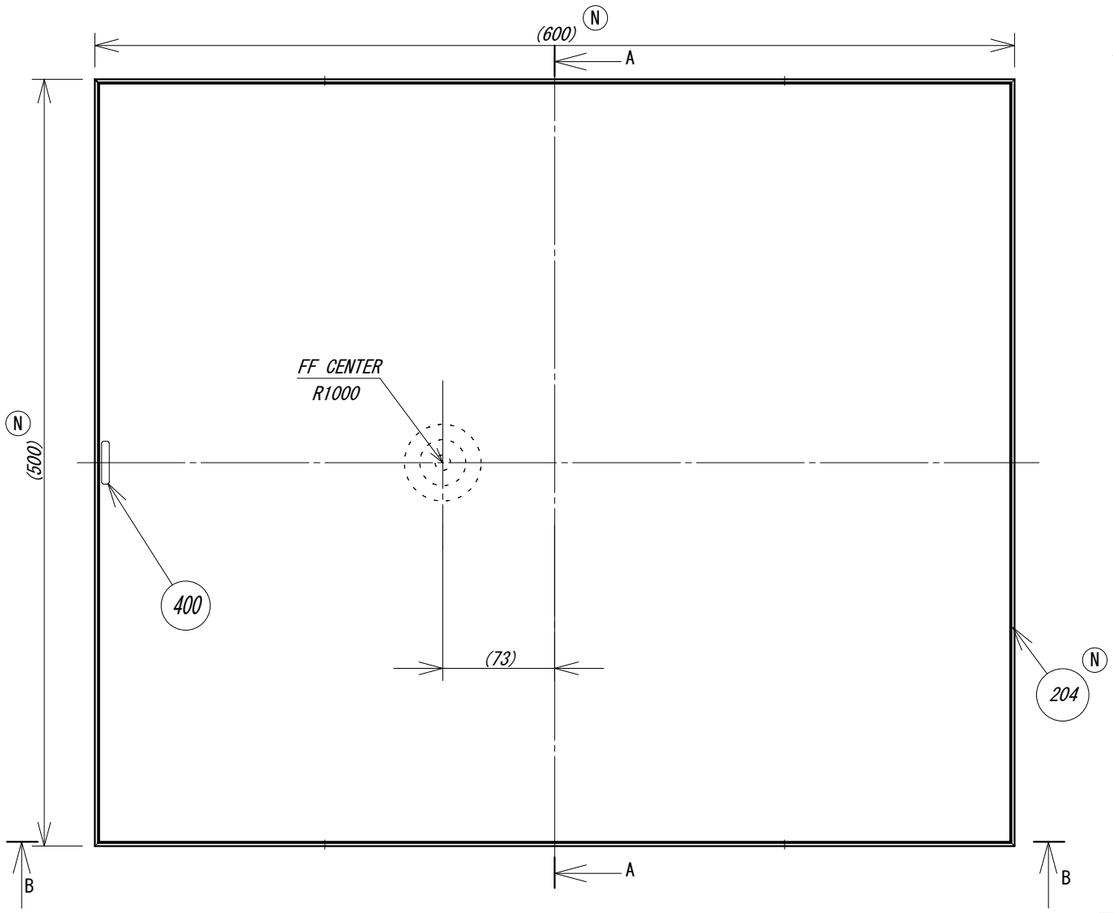

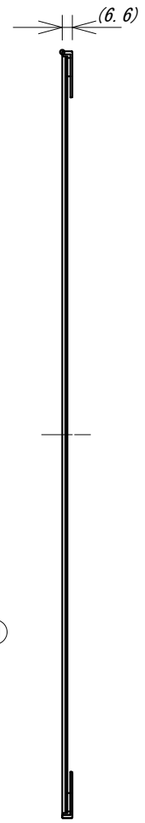

A-A断面

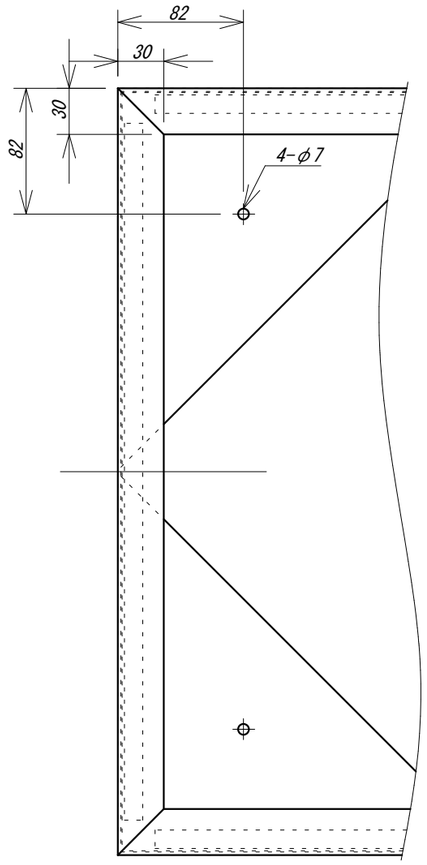

B-B断面

REV.	PART No.	PART NAME	MATERIAL	TYPE	Q'TY	REMARKS
	100	ミラー	PMMA	耐衝撃性	1	
	101	両面テープ	ｱｸﾘﾙ系接着剤		1	
	102	裏板	AL	A1100P	1	
	103	接着剤	ｼﾘｺﾝ変性ﾎﾟﾘﾏｰ		1	
	104	接着剤	ｼﾘｺﾝ変性ﾎﾟﾘﾏｰ		1	
N	204	F60用アルミ枠	AL		1	
	303	両面テープ	ｱｸﾘﾙ系接着剤		4	
	400	ロゴシール			1	
	500	皿頭ﾀｯﾋﾟﾝｸﾞﾋﾞｽ	SUS	4×30	4	付属品
	501	プラグ	ﾅｲﾛﾝ		4	付属品

REV. SYM.	DATE	DESCRIPTION	DWG.	CHKD.	APRD.
N	Nov-01-16	アルミ枠変更	S. FUNADA	T. YOKOTA	T. TAMURA
M	Sep-05-16	端面処理及び裏板変更	S. FUNADA	T. YOKOTA	T. TAMURA
L	Jun-21-16	ミラー板材変更	T. HASEGAWA	H. TAKEDA	T. TAMURA
K	Dec-05-14	端面処理変更	T. YOKOTA	H. TAKEDA	T. TAMURA

TITLE
FFミラー車出口（F60B）

CUSTOMER

DWG.	Y. KOHARA	Oct-19-01
CHKD.	K. MACHIDA	Oct-19-01
APRD.	Y. KOYAMA	Oct-19-01

ASS. WEIGHT (Max2.2kg)

PROJECTION

SCALE A3 1:4

DIM mm

Komy®

DRW. No. F60B

REV. SYM. N 02