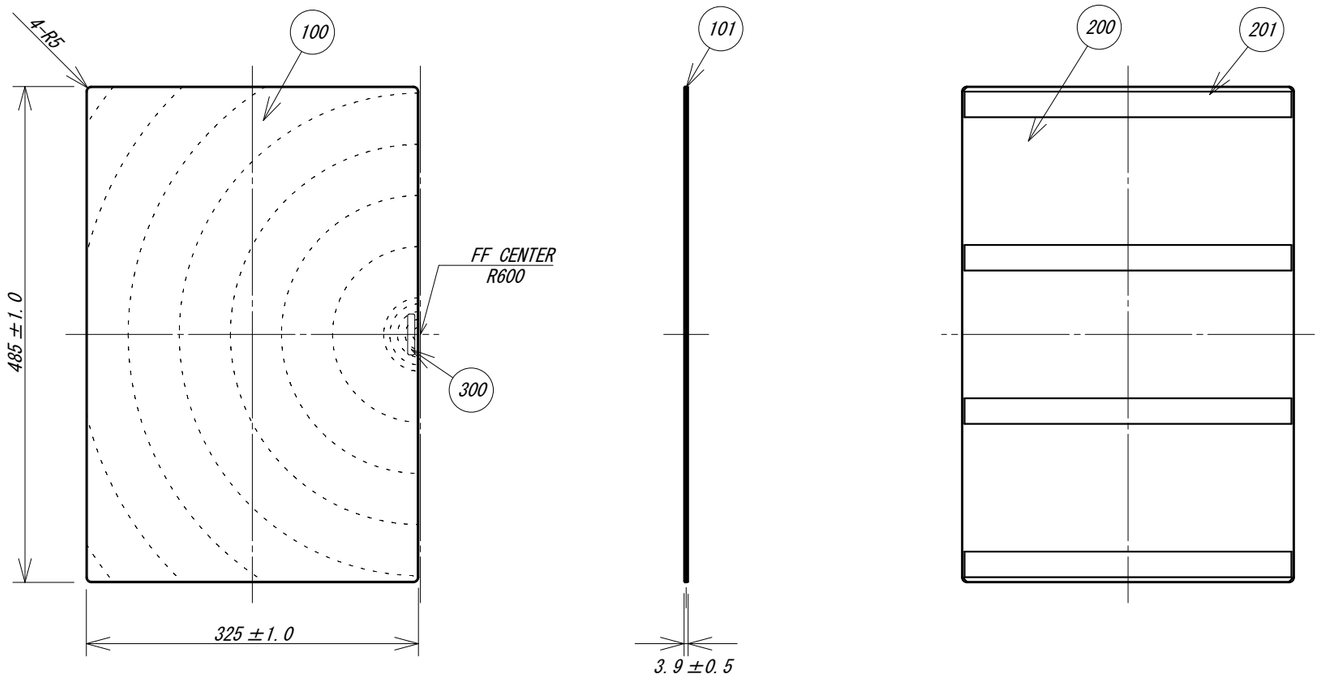

REV.	PART No.	PART NAME	MATERIAL	TYPE	Q'TY	REMARKS
		ミラー部				
	100	ミラー	PMMA		1	
	101	両面テープ	ｱｸﾘﾙ系接着剤		7	
		裏板部				
	200	裏板	AL		1	
	201	マグネット	Fe		4	
	300	ロゴシール			1	

REV. SYM.	DATE	DESCRIPTION	DWG.	CHKD.	APRD.

TITLE: ＦＦミラー通路（マグネット式）

PROJECTION | SCALE A3 1:6 | DIM mm | FT65

CUSTOMER

DWG.	H. TAKEDA	Aug-31-16
CHKD.	Y. IWATA	Aug-31-16
APRD.	T. TAMURA	Aug-31-16

WEIGHT (Max1.0kg)

Komy®

DRW. No. FT33AM

REV. SYM. 04