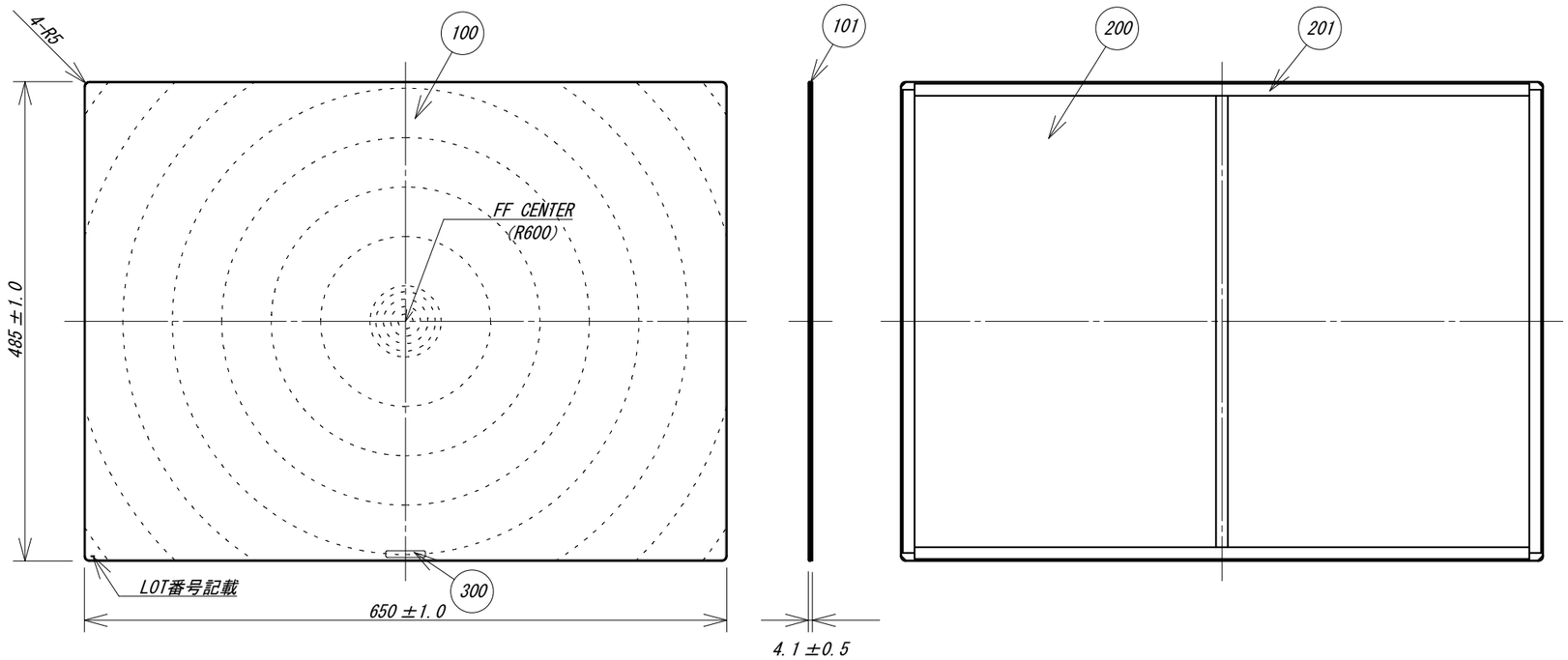

REV.	PART No.	PART NAME	MATERIAL	TYPE	Q'TY	REMARKS
		ミラー部				
	100	ミラー	PMMA		1	
	101	両面テープ	ｱｸﾘﾙ系接着剤		13	
		裏板部				
	200	裏板	AL		1	
	201	両面テープ	ｱｸﾘﾙ系接着剤		5	
	300	ロゴシール			1	

REV. SYM.	DATE	DESCRIPTION	DWG.	CHKD.	APRD.

TITLE: ＦＦミラー通路

PROJECTION | SCALE A3 1:6 | DIM mm

CUSTOMER

DWG.	H. TAKEDA	Apr-28-16
CHKD.	Y. IWATA	Apr-28-16
APRD.	T. TAMURA	Apr-28-16

WEIGHT (Max1.8kg)

Komy®

DRW. No. FT65

REV. SYM. 02