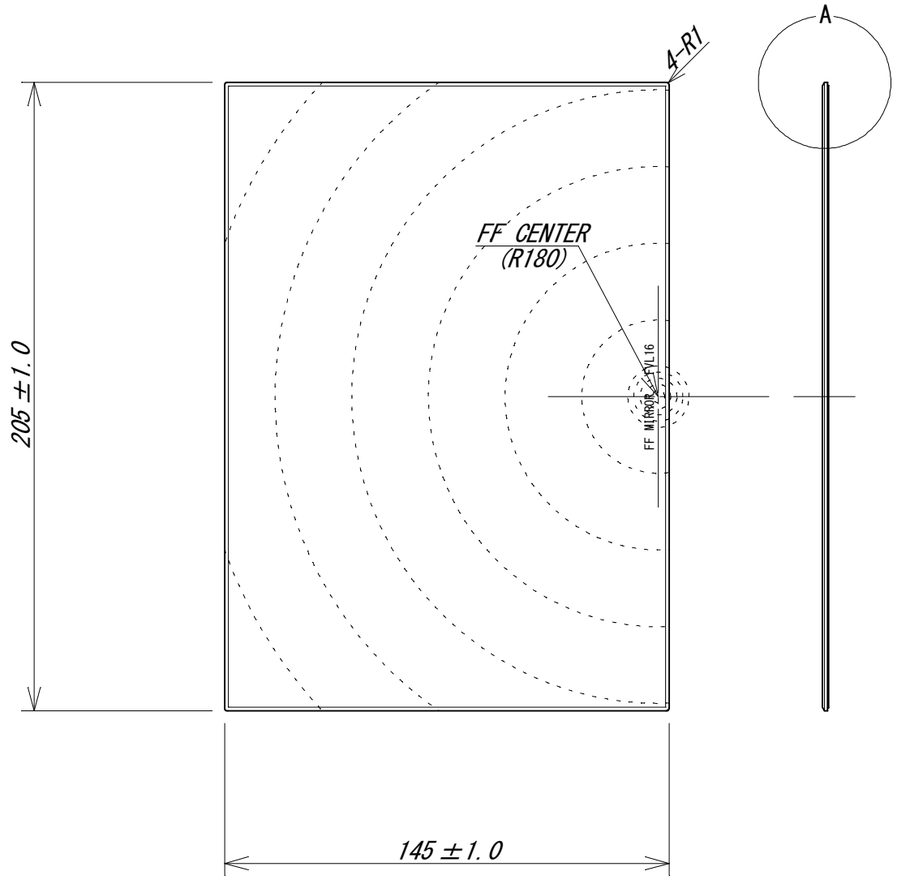

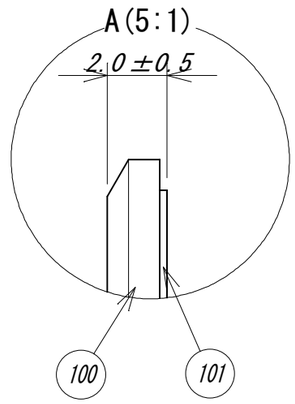

REV.	PART No.	PART NAME	MATERIAL	TYPE	Q'TY	REMARKS
	100	ミラー	PC	耐衝撃性	1	
	101	両面テープ	ｱｸﾘﾙ系接着剤		3	

REV. SYM.	DATE	DESCRIPTION	DWG.	CHKD.	APRD.
C	Nov-01-18	裏板廃止、重量変更、彫刻文字変更	S. FUNADA	Y. IWATA	T. TAMURA
B	Nov-12-13	商品名、彫刻文字変更	H. TAKEDA	Y. IWATA	T. TAMURA
A	Mar-24-08	彫刻文字サイズ変更、面取幅変更	H. TAKEDA	Y. IWATA	K. MACHIDA

TITLE: FFミラー 三方枠用 (B)

CUSTOMER:

DWG.	H. TAKEDA	Jun-29-06
CHKD.	T. WATANABE	Jun-29-06
APRD.	H. TAKEDA	Apr-03-07

ASS. WEIGHT: Max 69g (C)

PROJECTION

SCALE A3: 1:2

DIM.: mm

Komy®

DRW. No.: FVL16C

REV. SYM.: C