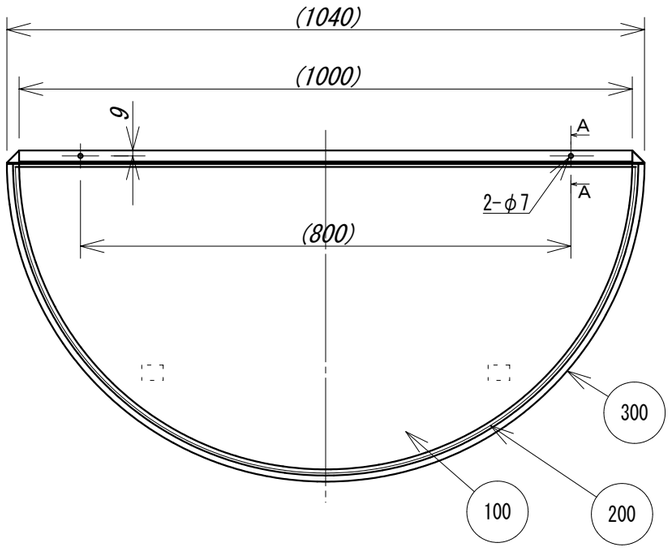

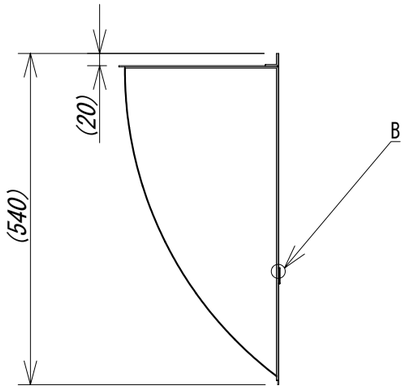

A-A(1:1)

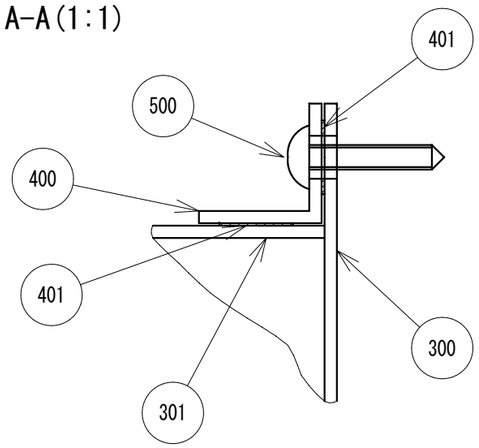

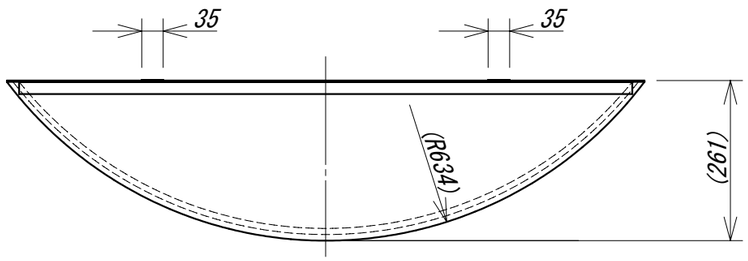

B(1:1)

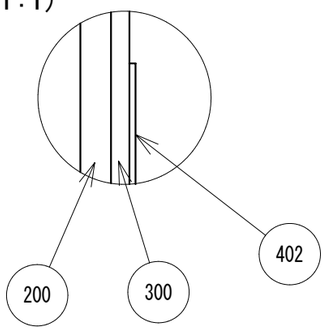

REV.	PART No.	PART NAME	MATERIAL	TYPE	Q'TY	REMARKS
	100	ミラー	PMMA	t2.0 裏面グレー	1	
	200	ゴム	PVC	Qタイプロール	1	
B	300	ハウジング1	発泡塩ビ	t3.0 白色	1	
B	301	ハウジング2	発泡塩ビ	t3.0 白色	1	
	400	アルミアングル	AL	L1000×W20×t2	1	
	401	両面テープ	ｱｸﾘﾙ系接着剤		2	
	402	両面テープ	ｱｸﾘﾙ系接着剤	25×35mm	2	
	500	ﾄﾗｽ頭ﾀｯﾋﾟﾝｸﾞﾋﾞｽ	S	M4x25	2	
	600	ロゴシール			1	

Ⓐ 公差なきは±2.0%

REV. SYM.	DATE	DESCRIPTION	DWG.	CHKD.	APRD.
B	Jul-12-24	300,301,重量変更	M.HORIGUCHI	T.YOKOTA	T.TAMURA
A	Oct-26-01	公差基準を明記	I.MOCHIDUKI	K.MACHIDA	K.KOYAMA

TITLE: ハーフドーム（ＨＤ１００）

CUSTOMER

DWG.	I.MOCHIDUKI	Mar-16-01
CHKD.	T.TOKUNAGA	Mar-16-01
APRD.	Y.KOYAMA	Mar-16-01

WEIGHT Ⓑ (2.4kg)

PROJECTION

SCALE A3 1:10

DIM mm

SPECIFICATION KOMY-STD.

Komy®

DRW. No. HD100

REV. SYM. B