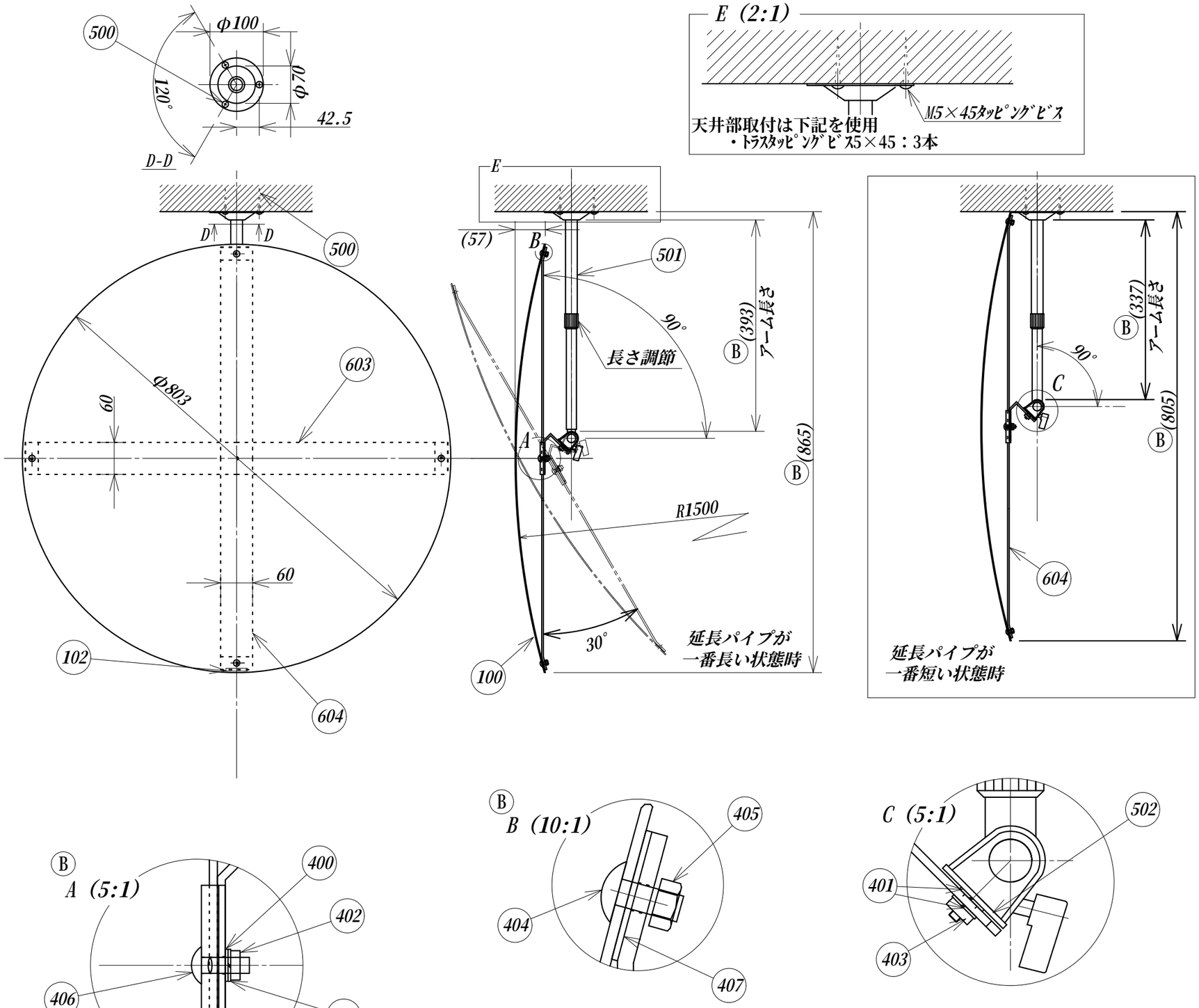

REV.	PART No.	PART NAME	MATERIAL	TYPE	Q'TY	REMARKS
	100	ミラー	AC		1	
	102	ﾛｺﾞｼｰﾙ			1	
	303	セロハンテープ			1	
	304	M6平ﾜｯｼｬｰ	S		1	
	305	接着剤	ｱｸﾘﾙ系接着剤		1	
	400	M6平ﾜｯｼｬｰ	S		1	
	401	M6SW	S		3	
	402	M6六角ナット	SUS		1	
B	403	六角ナットW1/4	SUS		1	
B	404	M5×12 ボウズ頭	S Cr		4	
B	405	M5ナット	S Cr		4	
B	406	M6×18 トラス小ネジ	SUS		1	
B	407	両面テープ (金物４箇所)	ｱｸﾘﾙ系接着剤		4	
	500	M5×45 ﾄﾗｽﾀｯﾋﾟﾝｸﾞﾋﾞｽ	S	付属品	3	
A	501	取り付け金具	AL		1	
	502	M11平ﾜｯｼｬｰ	S		1	
B	603	ブリッジ用平板①	AL		1	
B	604	ブリッジ用平板②	AL		1	

REV. SYM.	DATE	DESCRIPTION	DWG.	CHKD.	APRD.
B	Jan-08-20	取付け金具変更	M.HORIGUCHI	T.TAMURA	Y.IWATA
A	Jun-12-19	フィクサー部品変更	M.HORIGUCHI	T.TAMURA	Y.IWATA

TITLE
丸ミラー（MF80）

PROJECTION

SCALE A3 1:8

DIM mm

CUSTOMER

DWG.	M.HORIGUCHI	Dec-03-16
CHKD.	T.YOKOTA	Dec-03-16
APRD.	T.TAMURA	Dec-03-16

WEIGHT B (Max2.5kg)

Komy®

DRW. No. MF80

REV. SYM. B