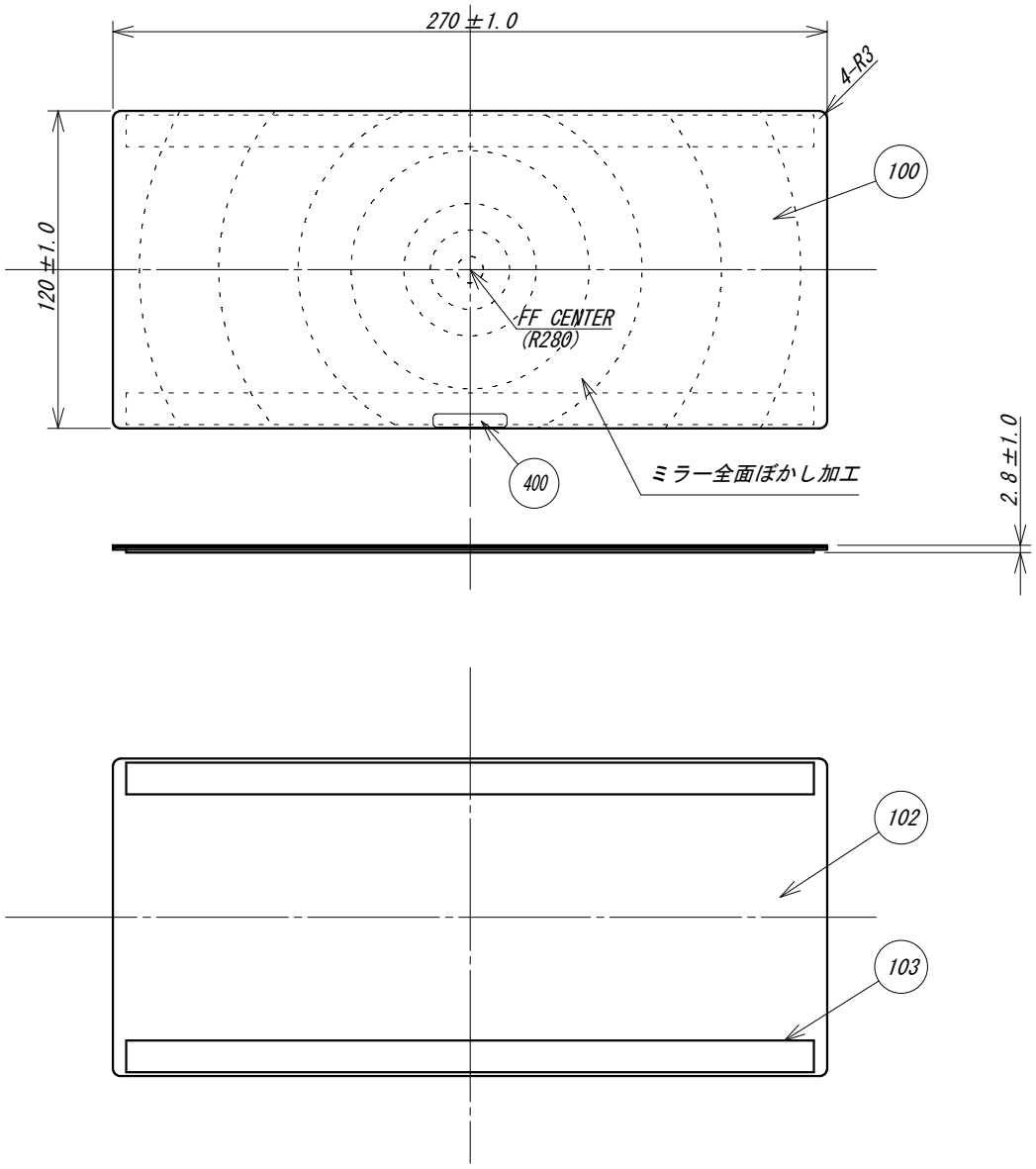

REV.	PART No.	PART NAME	MATERIAL	TYPE	Q'TY	REMARKS
	100	ミラー	PC/PMMA		1	
	101	両面テープ	アクリル粘着剤		1	
	102	裏板	PVC 1mmt		1	
	103	両面テープ	アクリル粘着剤		2	
	400	ロゴシール			1	

REV. SYM.	DATE	DESCRIPTION	DWG.	CHKD.	APRD.

TITLE
FFミラー気配

PROJECTION

SCALE A3 1:2

DIM mm

CUSTOMER

DWG.	A.UEKI	Feb-06-25
CHKD.	T.YOKOTA	Feb-13-25
APRD.	T.TAMURA	Feb-14-25

ASS. WEIGHT (Max 87g)

Komy®

ASS. DRW. No. FR27C

REV. SYM.