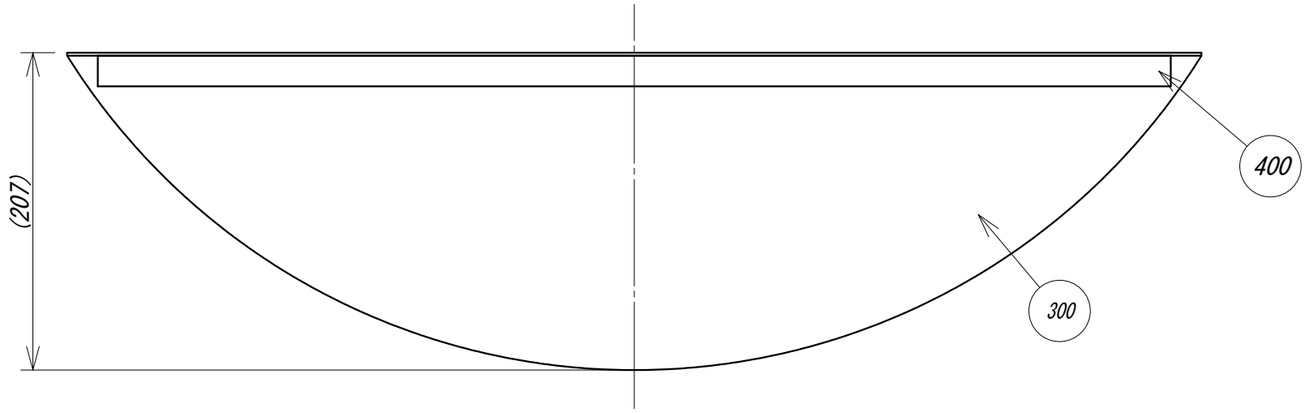


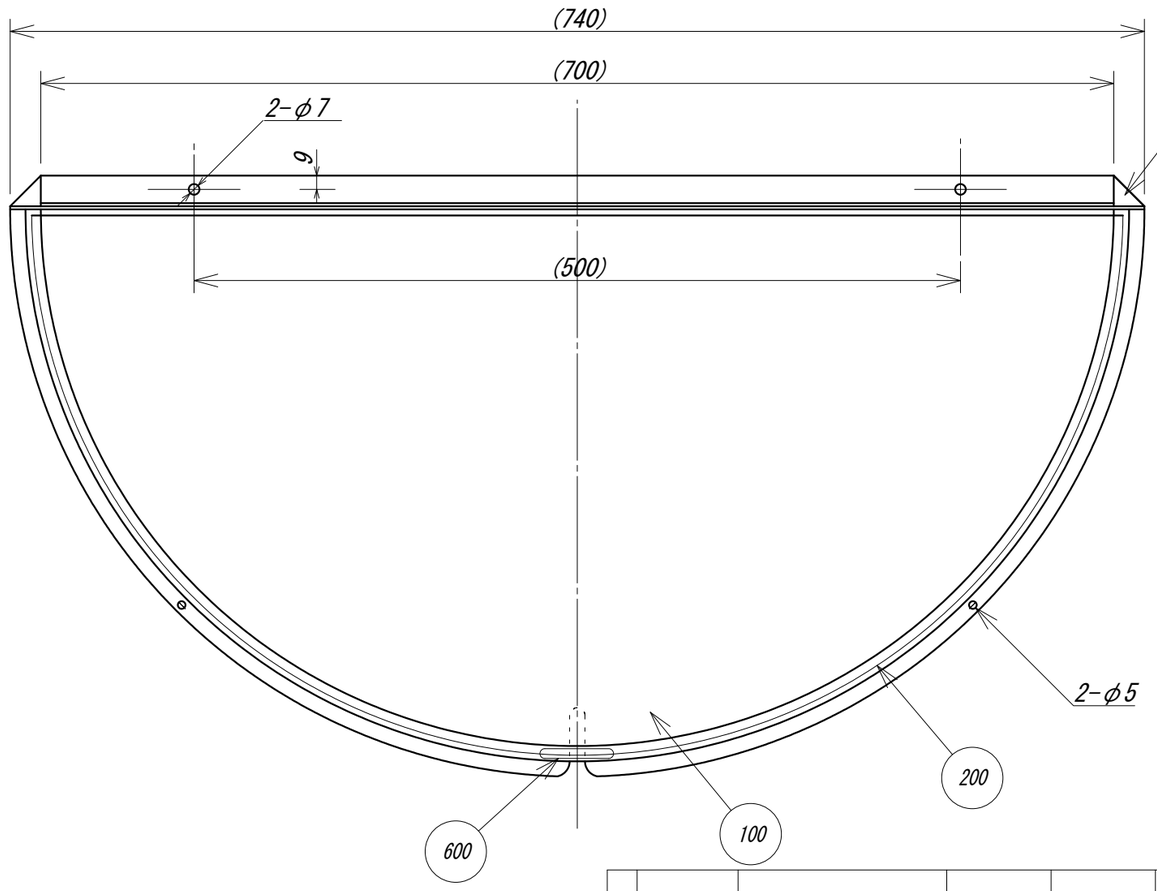


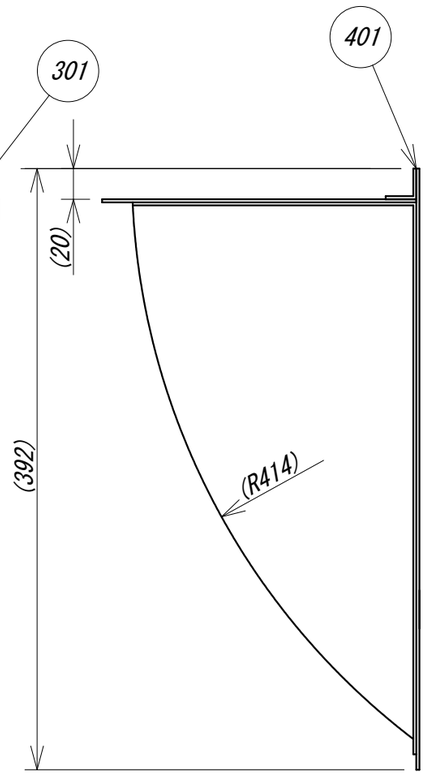


| REV. | PART No. | PART NAME | MATERIAL | TYPE | Q'TY | REMARKS |
|---|---|---|---|---|---|---|
| | 100 | ミラー | PMMA | | 1 | |
| | 200 | ゴム | PVC | | 1 | |
| | 300 | ハウジング1 | 高衝撃塩ビ | | 1 | |
| | 301 | ハウジング2 | 高衝撃塩ビ | | 1 | |
| | 400 | アルミアングル | AL | | 1 | |
| | 401 | 両面テープ | ｱｸﾘﾙ系接着剤 | | 2 | |
| | 500 | ﾄﾗｽ頭ﾀｯﾋﾟﾝｸﾞﾋﾞｽ | S | 4x30 | 4 | 付属品 |
| | 501 | ナイロンプラグ | | MP630B | 4 | 付属品 |
| | 502 | M4平ﾜｯｼｬｰ | SUS | | 2 | 付属品 |
| | | | | | | |
| | 600 | ロゴシール | | | 1 | |

| REV. SYM. | DATE | DESCRIPTION | DWG. | CHKD. | APRD. |
|---|---|---|---|---|---|
| | | | | | |

TITLE
ハーフドーム屋外用(HD70R)

PROJECTION

SCALE A3 1:4

DIM mm

CUSTOMER

| | | |
|---|---|---|
| DWG. | M. HORIGUCHI | May-23-25 |
| CHKD. | T. YOKOTA | May-23-25 |
| APRD. | T. TAMURA | May-23-25 |

WEIGHT (1.6kg)

Komy®

DRW. No. HD70R

REV. SYM.